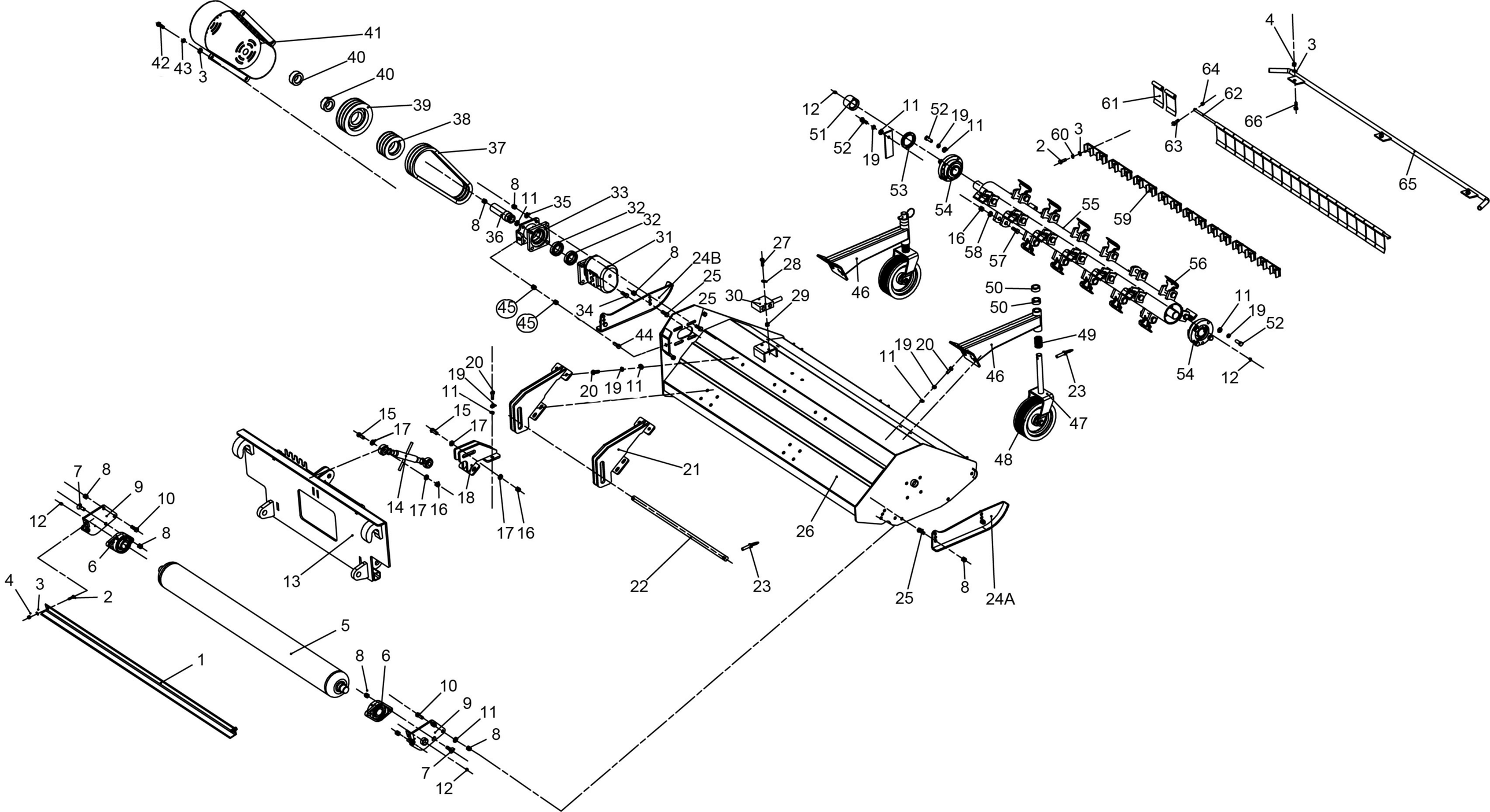

41
42
43
3
40
40
39
38
37
8
11
35
33
32
32
31
8
36
8
24B
25
25
34
45
45
44
27
28
30
29
46
12
51
52
11
19
52
19
11
53
54
2
60
3
61
64
62
63
66
65
4
3
59
55
16
58
57
56
50
50
49
11
19
52
54
12
11
19
20
46
23
47
48
20
19
11
20
19
11
15
17
15
17
14
17
16
18
17
16
21
26
22
23
25
8
24A
13
7
8
9
10
12
8
6
4
3
2
5
1
8
6
10
9
11
8
7
12